Sun Chandelier Three
Manual DE / EN

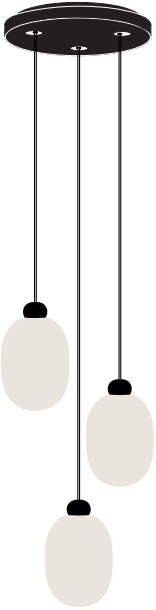

GRAU

Inhalt DE

6 Technische Daten

7 Sicherheitshinweise

7 Allgemeine Hinweise

8 Pflegehinweise

8 Garantie

9 Lieferumfang Sun Chandelier Three

10 Maße Sun Chandelier Three

11 Montage Sun Chandelier Three

17 Demontage

19 Features

Contents EN

20 Technical specifications

21 Safety instructions

21 General information

22 Care instructions

22 Warranty

23 Scope of delivery Sun Chandelier Three

24 Dimensions Sun Chandelier Three

25 Mounting Sun Chandelier Three

31 Disassembly

33 Features

Technische Daten

PRI 220 – 240 V / 50 – 60 Hz / SEC 500mA / 3x14W
2700K – 1300K, CRI >90

Die Lichtquelle entspricht der Energieeffizienzklasse F und kann nur vom Hersteller ausgetauscht werden.

Schutzklasse I

9,1 kg

Für die Verwendung in trockenen Innenräumen geeignet.

Dieses Produkt muss nach seiner Lebensdauer fachgerecht entsorgt werden; es darf nicht mit dem normalen Hausmüll entsorgt weden.

CE-Konformitätszeichen

Die Leuchte ist im Standard mit einem LED Phasendrehdimmer mit Stromabschaltung dimmbar. Informationen zum dimmen findest du hier.

Sicherheitshinweise

⚠ Die Leuchte darf nicht geöffnet werden.

- Bitte achte darauf, dass für die Montage muss genügend Deckenmaterial vorhanden sein.
- Bitte beachte, dass langes Schauen in die LED zu Augenschäden führen kann.
- Bitte stelle sicher, dass die Leuchte vor der Außerbetriebnahme ausgeschaltet ist.
- Diese Leuchte ist entsprechend der EU-Verordnung ordnungsgemäß zu entsorgen.

Allgemeine Hinweise

- Bitte lies diese Anleitung vor der Montage sorgfältig durch. So vermeidest du Fehler, die zu einer Funktionsstörung führen können.
- Bewahre diese Anleitung zum späteren Nachschlagen auf. Diese Leuchte wurde für die Nutzung im Innenbereich entwickelt.
- Abweichungen in Helligkeit und Weißton der LEDs sind herstellungsbedingt und kein Grund zur Reklamation.
- Die LEDs in dieser Leuchte können nur vom Hersteller ausgetauscht werden.

Pflegehinweise

Bitte reinige diese Leuchte mit einem trockenen Tuch, am besten mit einem Microfasertuch für empfindliche Oberflächen. Reinige die Leuchte erst, nachdem sie abgekühlt ist.

Garantie

Du hast ein hochwertiges Produkt erworben, das mit äußerster Sorgfalt hergestellt und verpackt wurde. Solltest du dennoch Grund zur Beanstandung haben, wende dich bitte an deine:n Händler:in und gebe die Endkontrollnummer an, die du auf der letzten Seite dieser Anleitung findest. Wir werden deine Reklamation so schnell wie möglich bearbeiten. Unsere Garantie gilt nur für Leuchten, die sachgemäß montiert wurden – wir empfehlen daher die Montage durch einen Fachbetrieb. Achte im Fall einer Rücksendung bitte auf eine schützende Verpackung, um Schäden durch den Transport zu vermeiden.

Lieferumfang
Sun Chandelier Three

Lieferumfang	Anzahl
Leuchtenkopf (mit vormontiertem Kabel)	3
Deckentopf mit vormontierten Treibern	1
Montagematerial	1
Bajonettring	3
Kabeltülle	3
Zugentlastung	3

Maße
Sun Chandelier Three

Deckentopf
⌀ 30 cm × 4 cm

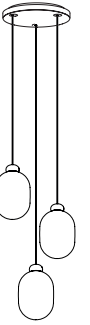

Höhe
max. 200 cm oder
max. 600 cm

Leuchtenkopf
⌀ 17,6 cm × 28,5 cm

Reklamationshinweis

Bitte überprüfe die Leuchte vor dem Gebrauch auf optische Mängel oder Kratzer. Sobald das Produkt in Betrieb genommen wurde, erlischt das Recht auf Reklamationen wegen ästhetischer Mängel.

Montage
Sun Chandelier Three

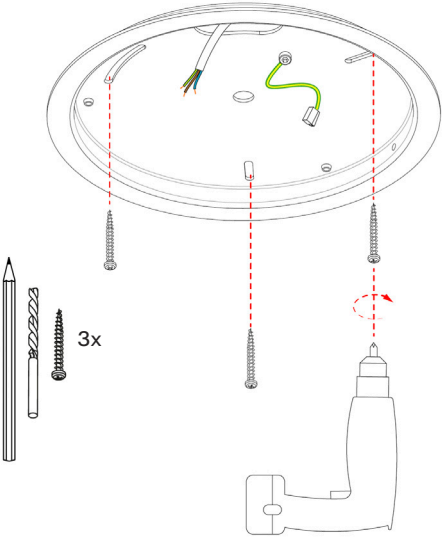

- Sicherung ausschalten.

- Deckeneinheit anschrauben.
  (Die Auswahl der richtigen Befestigungs-
  mittel liegt beim Installateur.)

Montage
Sun Chandelier Three

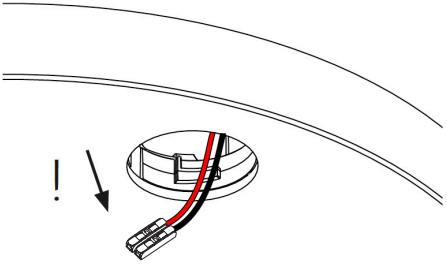

Bevor du die Abdeckungen anbringst, stelle sicher, dass die Verbindungsklemmen aus den Bajonettlöchern heraus hängen.

Montage
Sun Chandelier Three

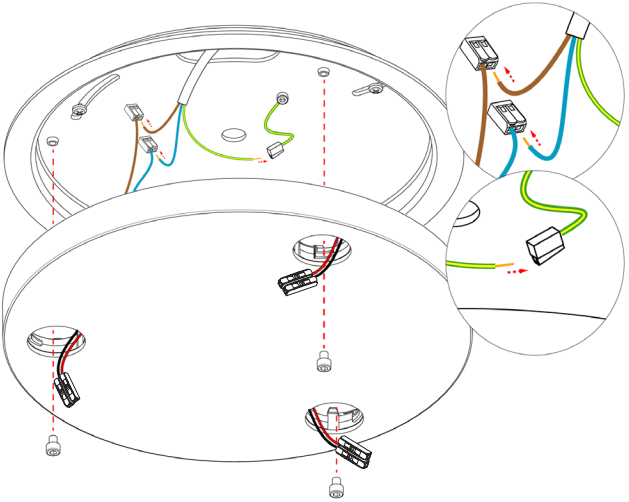

Montage
Sun Chandelier Three

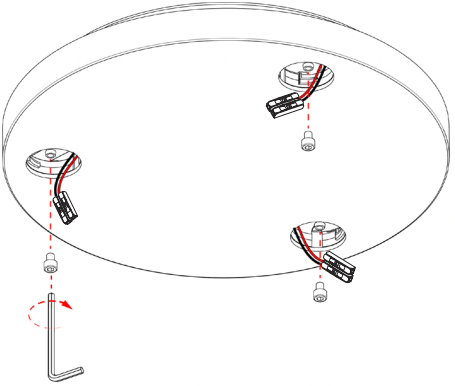

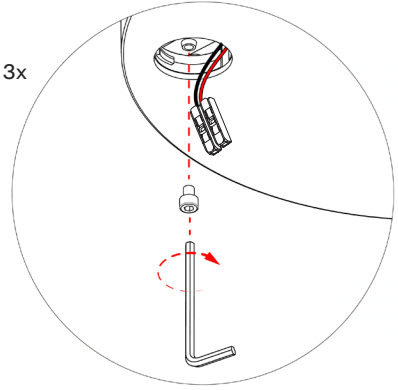

Montage
Sun Chandelier Three

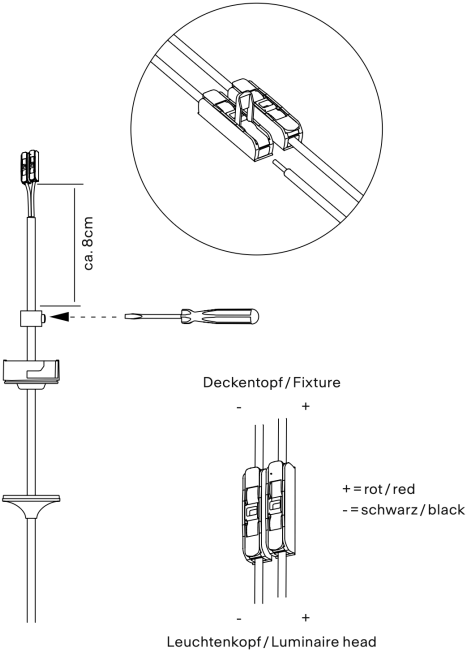

Zugentlastung festziehen.

Montage
Sun Chandelier Three

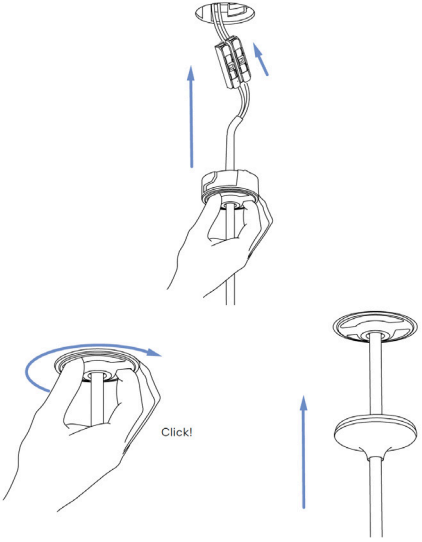

Über einen spürbaren Widerstand drehen.
Beim Einsetzten der Leuchte nicht drücken. Nicht in die falsche Richtung drehen.

Demontage
Sun Chandelier Three

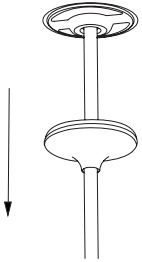

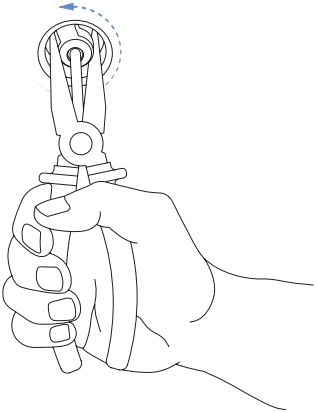

Über einen spürbaren Widerstand drehen.

Features

Sunset Dimming

Mundgeblasenes Glas (matt)

GRAU App[1]

DE Produziert in Deutschland

[1]Du hast eine Leuchte mit optionaler GRAU App Steuerung erworben. Bitte konfiguriere deine Leuchte im Netzwerk, nachdem die Sicherung wieder eingeschaltet worden ist.

GRAU App Download

App Store

Google Play

Anleitung

Anleitung zur Programmierung einer Lichtanimationen

Technical specifications

PRI 220 – 240 V / 50 – 60 Hz / SEC 500mA / 3x14W
2700K – 1300K, CRI >90

The light source corresponds to energy efficiency class F and can only be replaced by the manufacturer.

Protection class I

9,1 kg

Suitable for use in dry indoor environments.

This product must be properly disposed after its service life;
it cannot be disposed with normal household waste.

CE conformity mark

The luminaire is dimmable as standard with an LED phase-cut dimmer with power-off function.
You can find more information about dimming here.

Safety instructions

⚠ Do not open the luminaire.

- This product is height adjustable and it is advised not to apply any weight or loads to the lamp body.
- Please ensure that during montage a sufficient ceiling material is used.
- Please be aware that looking into the LED for a very long time can cause eye damage.
- Please ensure that the luminaire is powered off before putting out of operation.
- This luminaire is to be disposed of properly according to EU regulation.

General information

- Please read these instructions carefully prior to installation to avoid errors that could lead to malfunction.
- Keep these instructions for future reference. This lamp is designed for indoor use.
- Deviations in brightness and white tone of the LEDs are due to manufacturing and are not grounds for complaint.
- The LEDs in this luminaire can only be replaced by the manufacturer.

Care instructions

Please clean this product with a dry cloth, preferably a microfiber cloth for sensitive surfaces. Clean the fixture only after it has cooled off.

Warranty

You have purchased a high quality product that has been manufactured and packaged with the utmost care. However, if you have any reason to complain, please contact your dealer and quote the final inspection number, which you will find on the last page of this manual. We will process your claim as soon as possible. Our warranty only applies to luminaires that have been properly installed – we therefore recommend that they be installed by a qualified technician. In the event of a return, please ensure that the luminaire is packed in protective packaging to prevent damage in transit.

Scope of delivery
Sun Chandelier Three

Scope of delivery	Quantity
Lamp head (with pre-mounted cable)	3
Ceiling with pre-assembled drivers	1
Assembly material	1
Bajonet ring	3
Cable grommet	3
Strain relief	3

Dimensions
Sun Chandelier Three

Fixture
⌀ 30 cm × 4 cm

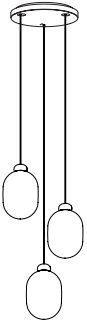

Hight
max. 200 cm or
max. 600 cm

Luminaire head
⌀ 17,6 cm × 28,5 cm

Complaint notice

Please check the luminaire for optical flaws or scratches before use. Once the product has been put into operation, the right to claim for aesthetic defects expires.

Mounting

Sun Chandelier Three

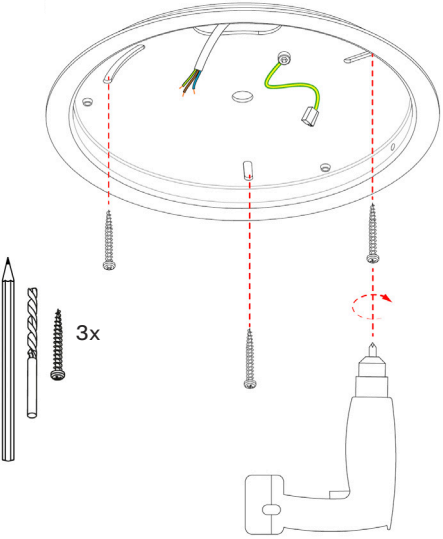

- Switch off the fuse.

- Screw on ceiling unit.
  (The selection of the correct fasteners is up to the installer.)

Mounting
Sun Chandelier Three

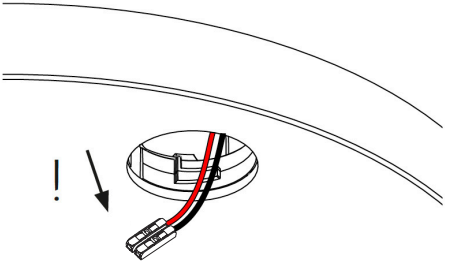

Before you attach the covers, make sure that the connecting clamps are hanging out of the bayonet holes.

Mounting

Sun Chandelier Three

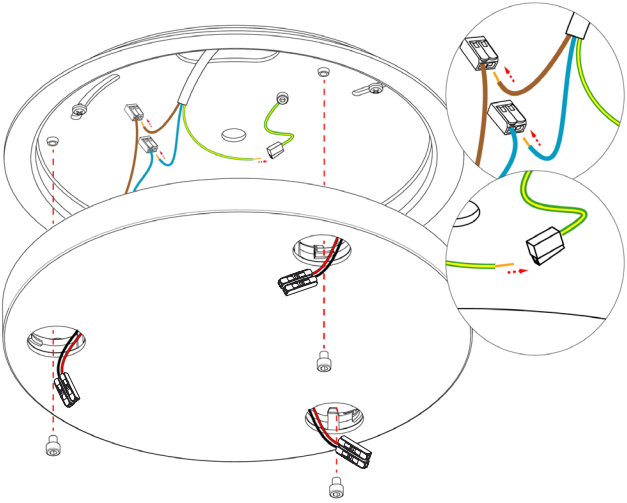

Mounting
Sun Chandelier Three

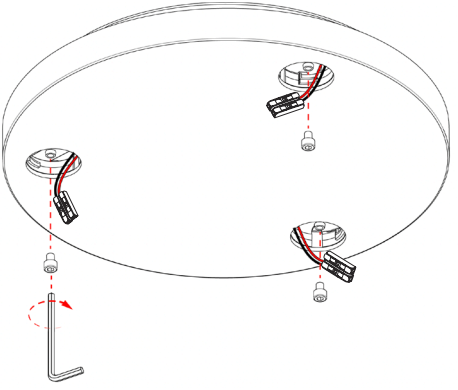

3x

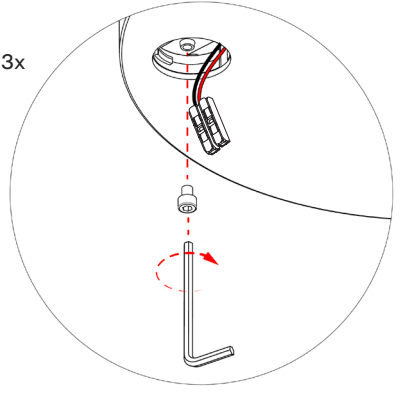

Mounting
Sun Chandelier Three

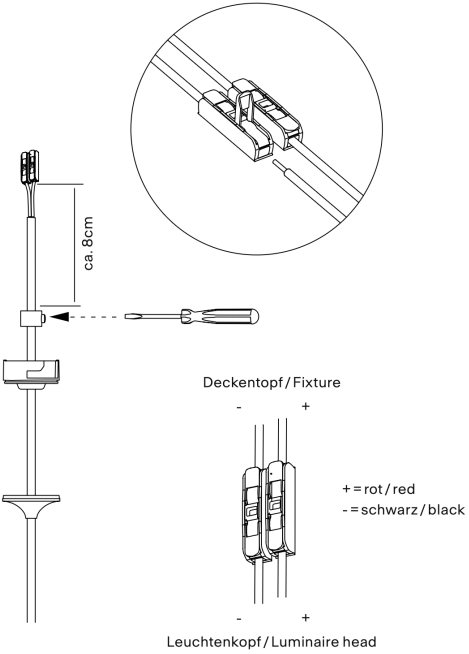

Strain relief.

Mounting
Sun Chandelier Three

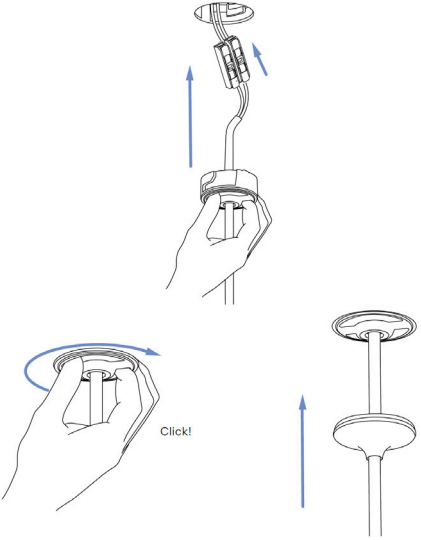

Turn over a noticeable resistance. Do not press when inserting the lamp. Do not turn in the wrong direction.

Disassembly

Sun Chandelier Three

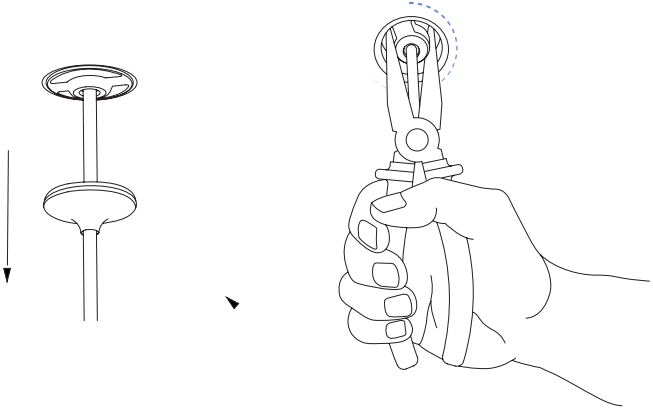

Turn over a noticeable resistance.

Features

Sunset Dimming

Mouth-blown glass (matte)

GRAU App[1]

DE Assembled in Germany

[1] You have purchased a luminaire with optional GRAU App control. Please configure your luminaire in the network after the fuse has been switched on again.

Downloads GRAU App

App Store

Google Play

Anleitung

Manual for Programming Light Animations

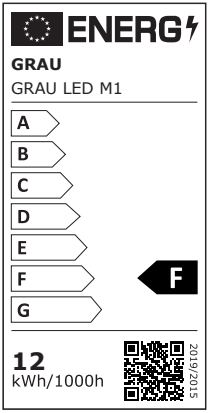
ENERG
GRAU
GRAU LED M1
A
B
C
D
E
F
G
F
12
kWh/1000h
2019/2015

Für weitere Informationen scannen
Scan for more information